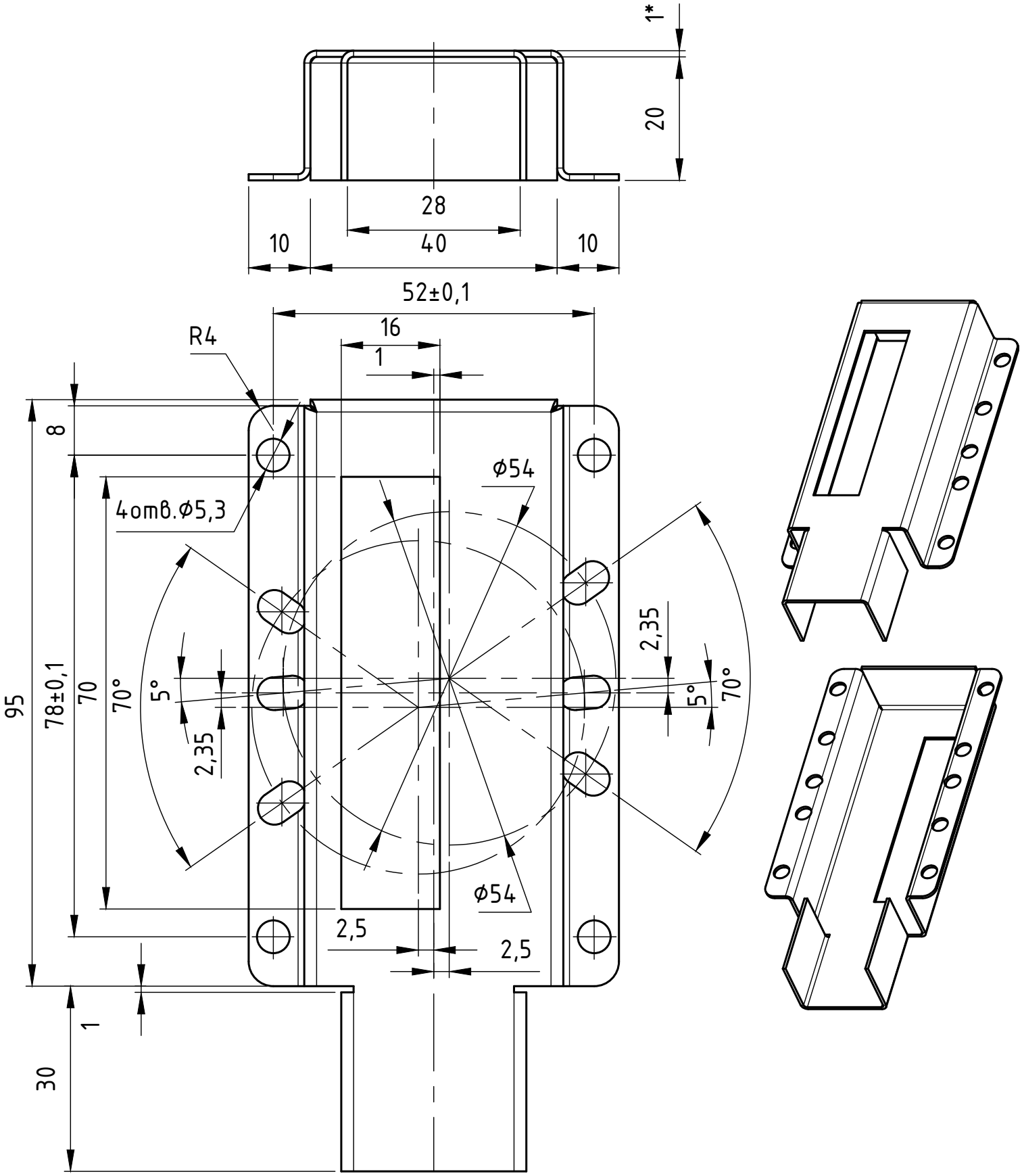

1.*Размер для справок.
2. H11, h11, ±IT11/2.
3. Покрытие краска порошковая
4. Остальные технические требования согласно СТБ 1014-95.
5. Внешний вид должен соответствовать утвержденному образцу.